Alle Rechte vorbehalten/ All rights reserved

## Y
**(Lochbild)**
***(board drillings)***

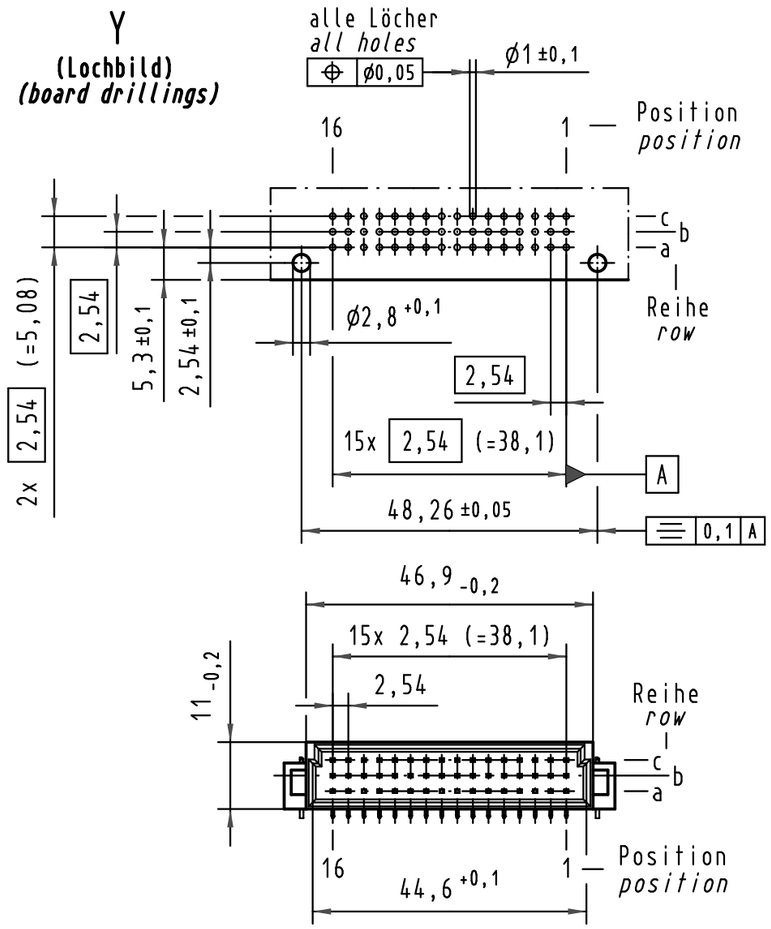


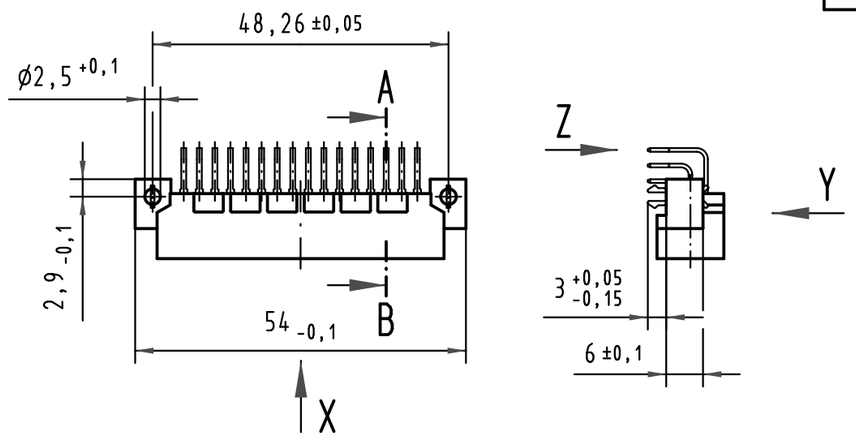


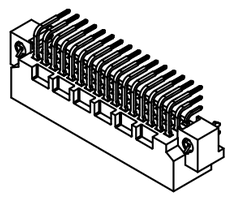

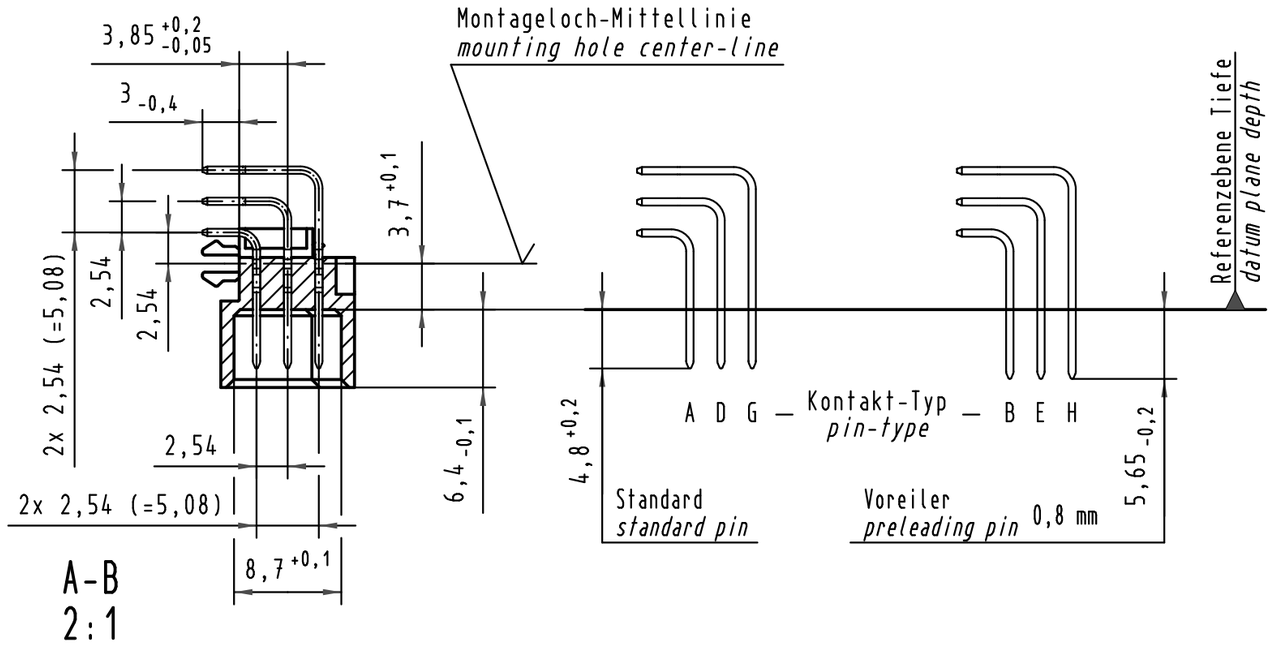


**A-B**
**2:1**

## X Kontaktbelegung
***contact loading***

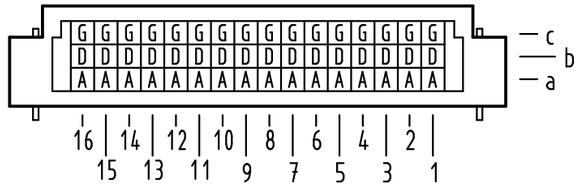


| | | |
|---|---|---|
| 09 23 348 7921 | 3 | Au flash over PdNi over Ni |
| 09 23 348 6921 | 2 | Au flash over PdNi over Ni |
| 09 23 348 2921 | 1 | Au flash over PdNi over Ni |
| Bestell-Nr. *part-no.* | Anforderungsstufe nach IEC *performance level acc. to IEC* | Kontaktoberfläche *contact plating* |

## Z
**10:1**

Querschnitt der Lötanschlüsse:
*cross-section of solder terminations:*

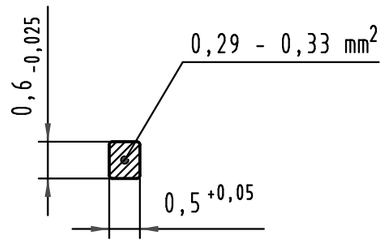


All Dimensions in mm
Original Size DIN A 3

| Mod. | Dat. | Name |
|---|---|---|
| 35345 | 27.10.08 | Hage. |
| 34650 | 12.12.07 | Hage. |
| 28048 | | |

Techn. Character.

| | Dat. | Name |
|---|---|---|
| Detail. | 01.08.00 | Rie. |
| Insp. | 01.08.00 | Pa. |
| Stand. | | |

Maßstab/*Scale*: 1:1, 2:1, 10:1

Nicht tolerierte Maße/*Free size tolerances*
IEC 60603-2

Bauform 2C Messerleiste mit Clip Einlöt , 48 pol.
*type 2C male connector with clip solder , 48 pol.*

HARTING Electronics GmbH & Co. KG
D-32339 ESPELKAMP

**TB 09 23 348 x921**

Blatt/*page*

Sub.