注記
NOTES

1. 適合ターミナル：50420-8*00
   APPLICABLE TERMINAL : 50420-8*00
2. 適合リテーナ：51118-1605
   APPLICABLE RETAINER : 51118-1605

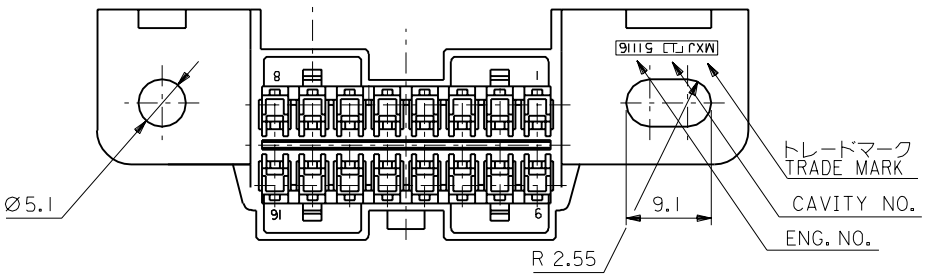


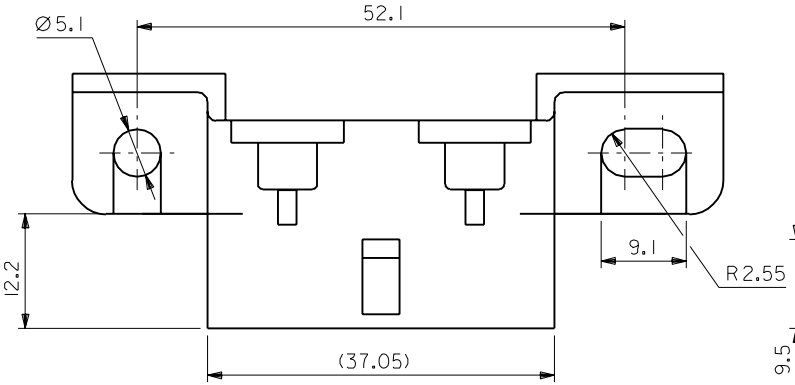


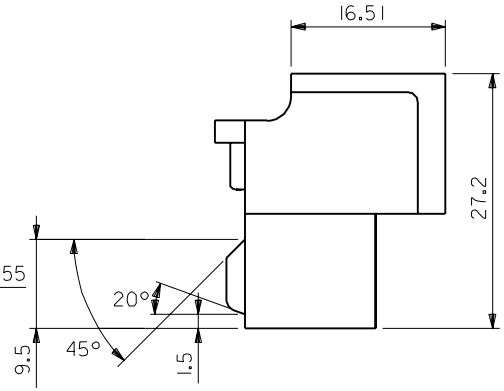


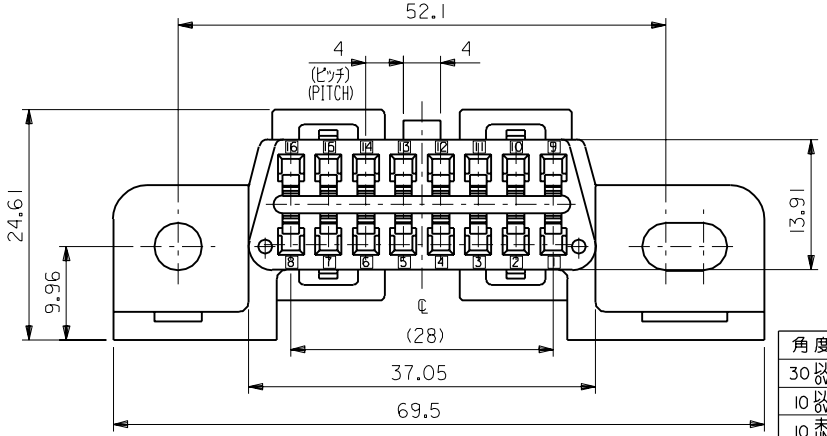


| 51116-1601 | 16 |
|---|---|
| ENG. NO. | NO. OF CKT. |

| | | | | | |
|---|---|---|---|---|---|
| 角度 ANGLE | ±3° | | | | |
| 30 以上 OVER | ±0.3 | | | | |
| 10 以上 OVER 30 未満 UNDER | ±0.25 | A | 変更 REVISED (JA60090) | K.F / M.S | '96/1/23 |
| 10 未満 UNDER | ±0.2 | 0 | 新規作成 RELEASED (J45066) | K.F / M.S | '94/3/2 |
| 一般公差 GENERAL TOLERANCES | | 記号 LTR | 変更内容 REVISION RECORD | DR. / CHK. | 日付 DATE |

材料 MATERIAL: PBTP,UL94V-0 (黒色 BLACK)
仕上げ FINISH: —
適用電線範囲 WIRE RANGE: —
被覆外径 INS. RANGE: —

DRAWN BY '94/3/3 K.FURUYAMA
CHK'D BY '96/1/24 M.SANO M.SAKANO M.ADACHI
APP'D BY '96/1/24 M.ENOMOTO
尺度 SCALE 2 : 1

MOLEX-JAPAN CO.,LTD.
日本モレックス株式会社

REVISE ONLY ON CAD SYSTEM

TITLE 名称
4.0 WIRE TO WIRE CONN.REC.HOUSING WITH FLANGES
(SAE J1962 DIAGNOSTIC CONNECTOR)

DWG. NO. SD-51116-**0*
REV A

DWG. NO. SD-51116-**0*

:MM DIMENSIONS IN METRIC DO NOT SCALE DRAWING

THIS DRAWING CONTAINS INFORMATION THAT IS PROPRIETARY TO MOLEX(JAPAN) AND SHOULD NOT BE USED WITHOUT WRITTEN PERMISSION
本図面は日本モレックス（株）の所有する情報を含むもので当社の許可なく複製を禁止する。

EN-0IC(032)MXJ-32

51116.S02